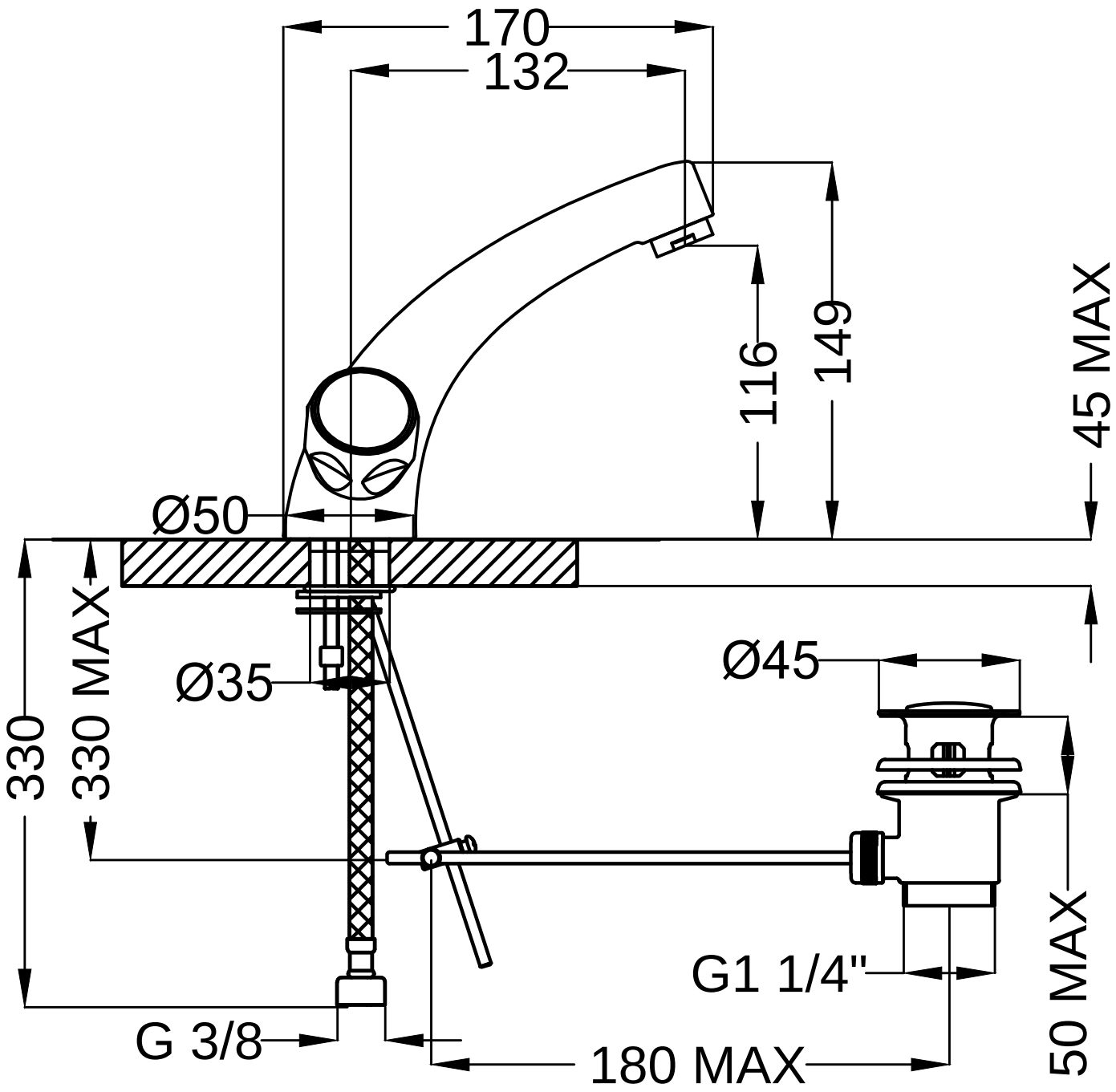
170
132
116
149
45 MAX
Ø50
330
330 MAX
Ø35
Ø45
G1 1/4"
50 MAX
G 3/8
180 MAX