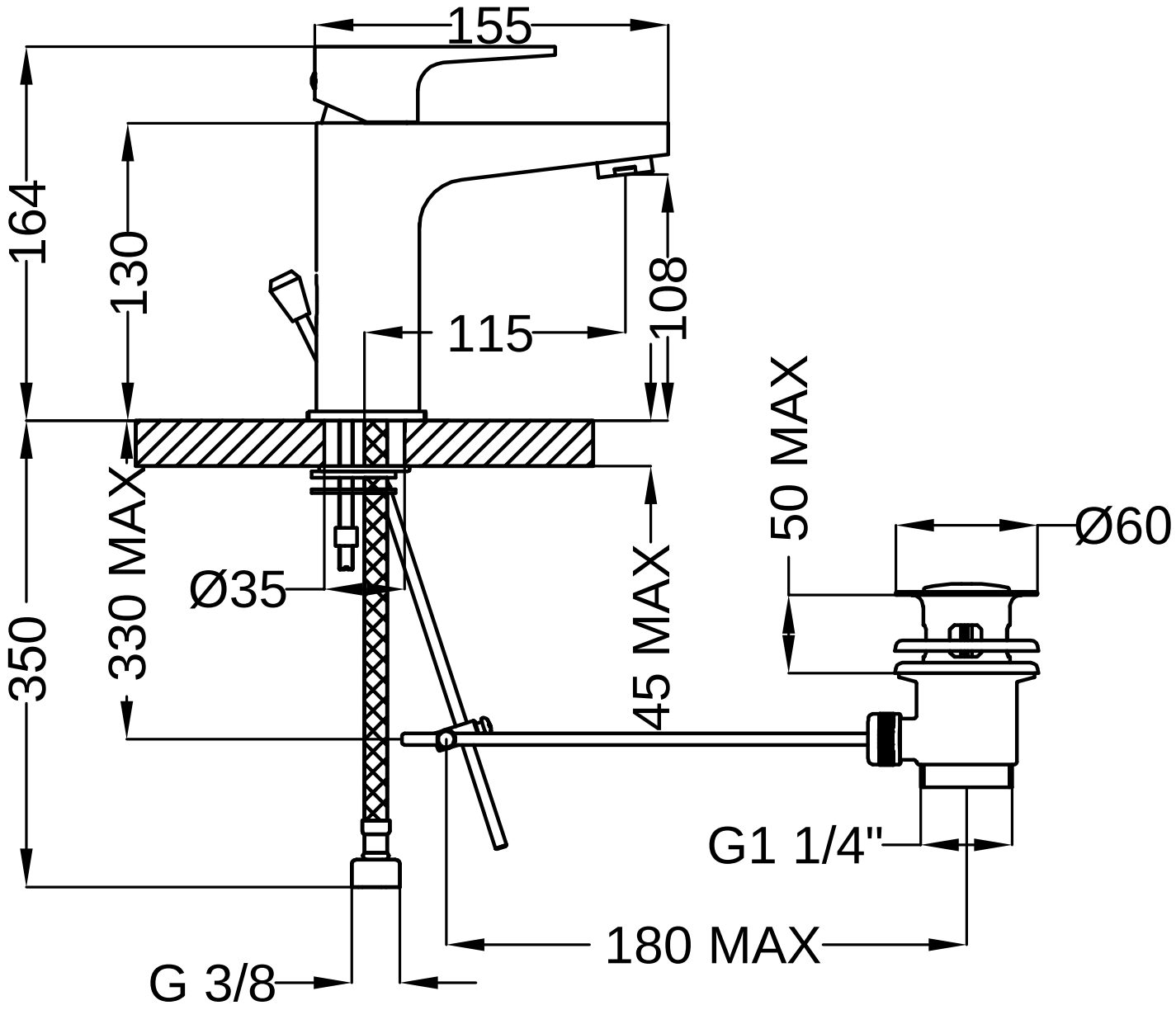
155
164
130
108
115
50 MAX
Ø60
330 MAX
Ø35
45 MAX
350
G1 1/4"
180 MAX
G 3/8