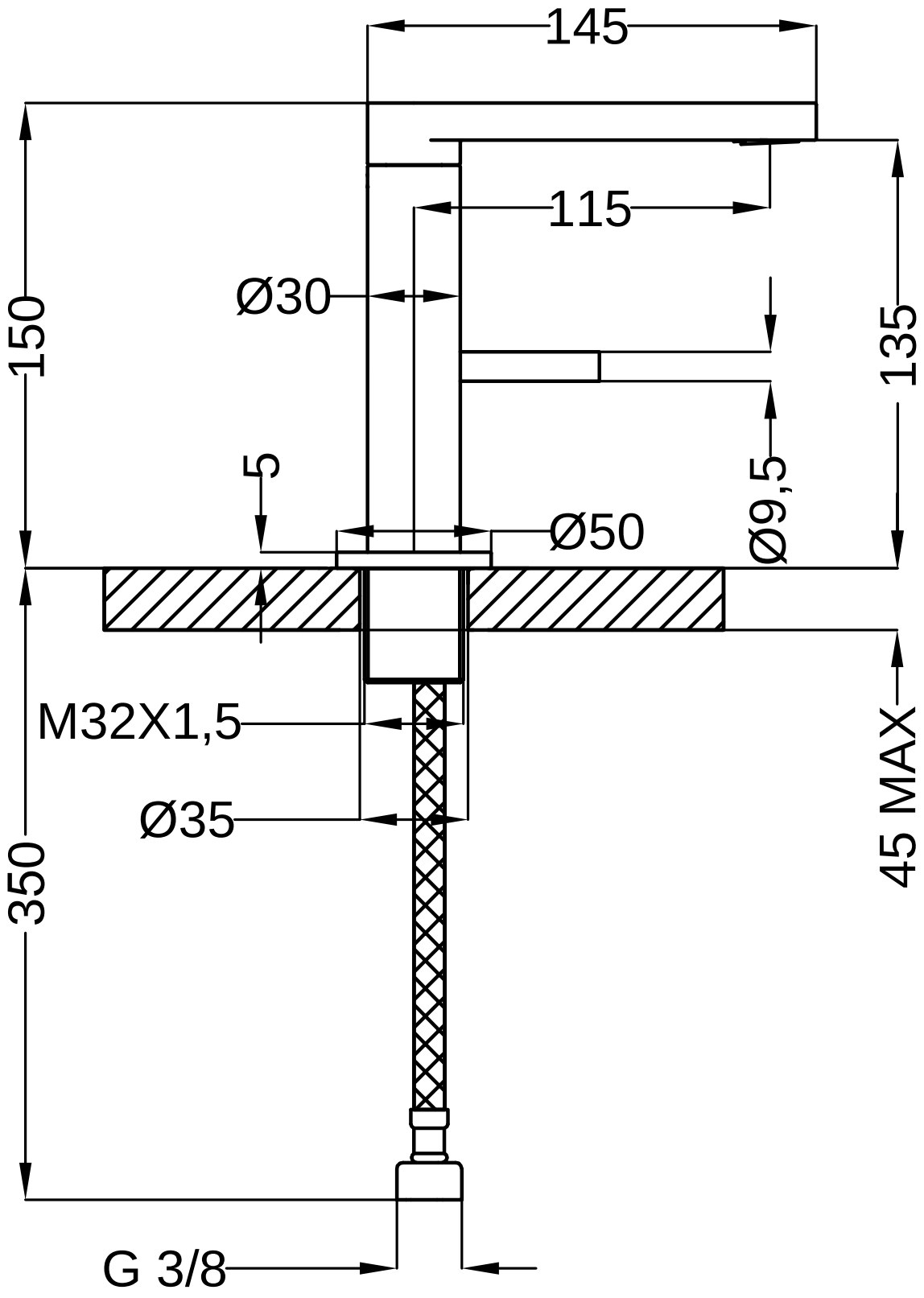
145
115
Ø30
150
135
5
Ø9,5
Ø50
M32X1,5
Ø35
350
45 MAX
G 3/8