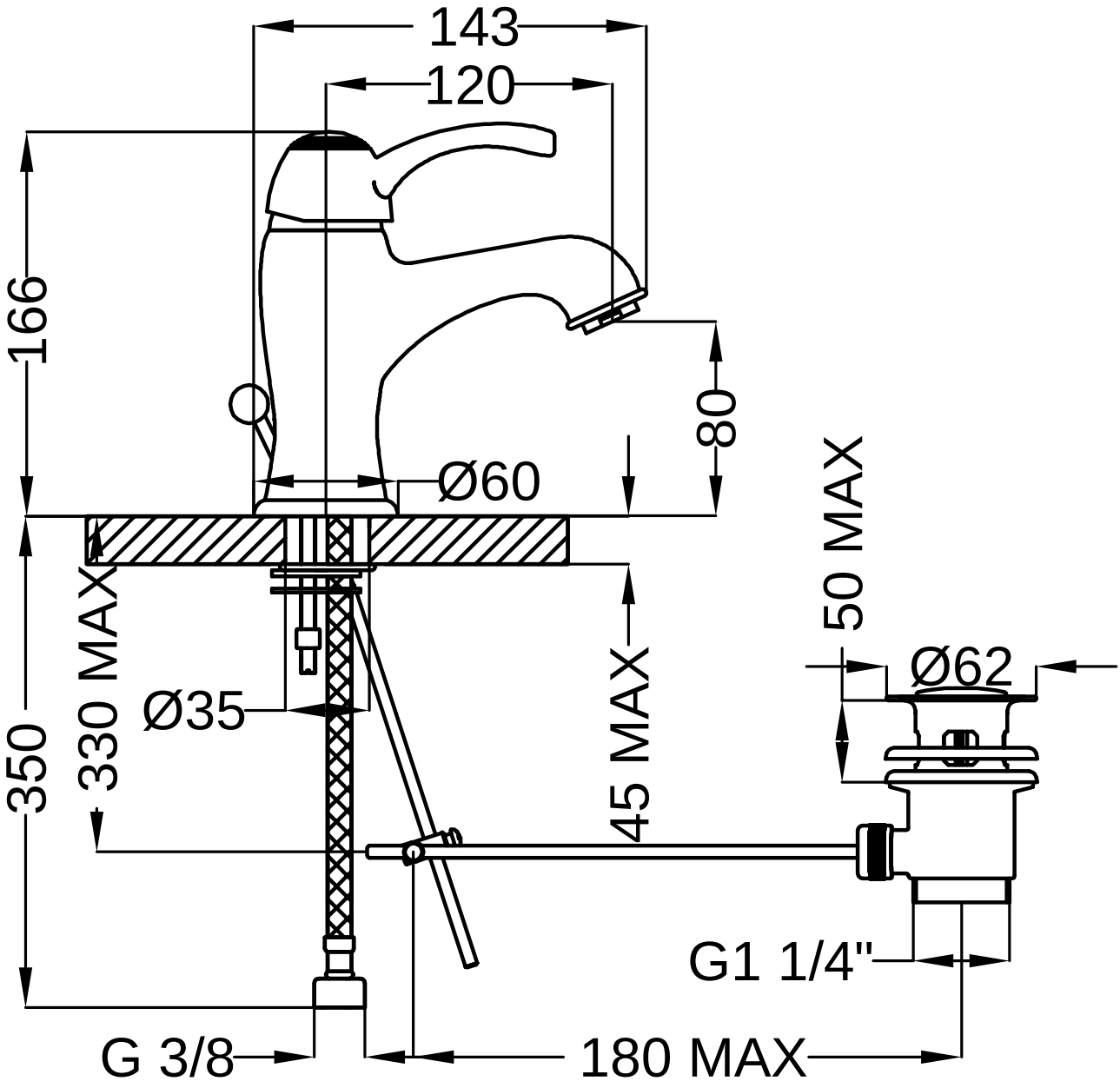
143
120
166
80
Ø60
50 MAX
330 MAX
Ø35
45 MAX
Ø62
350
G1 1/4"
G 3/8
180 MAX