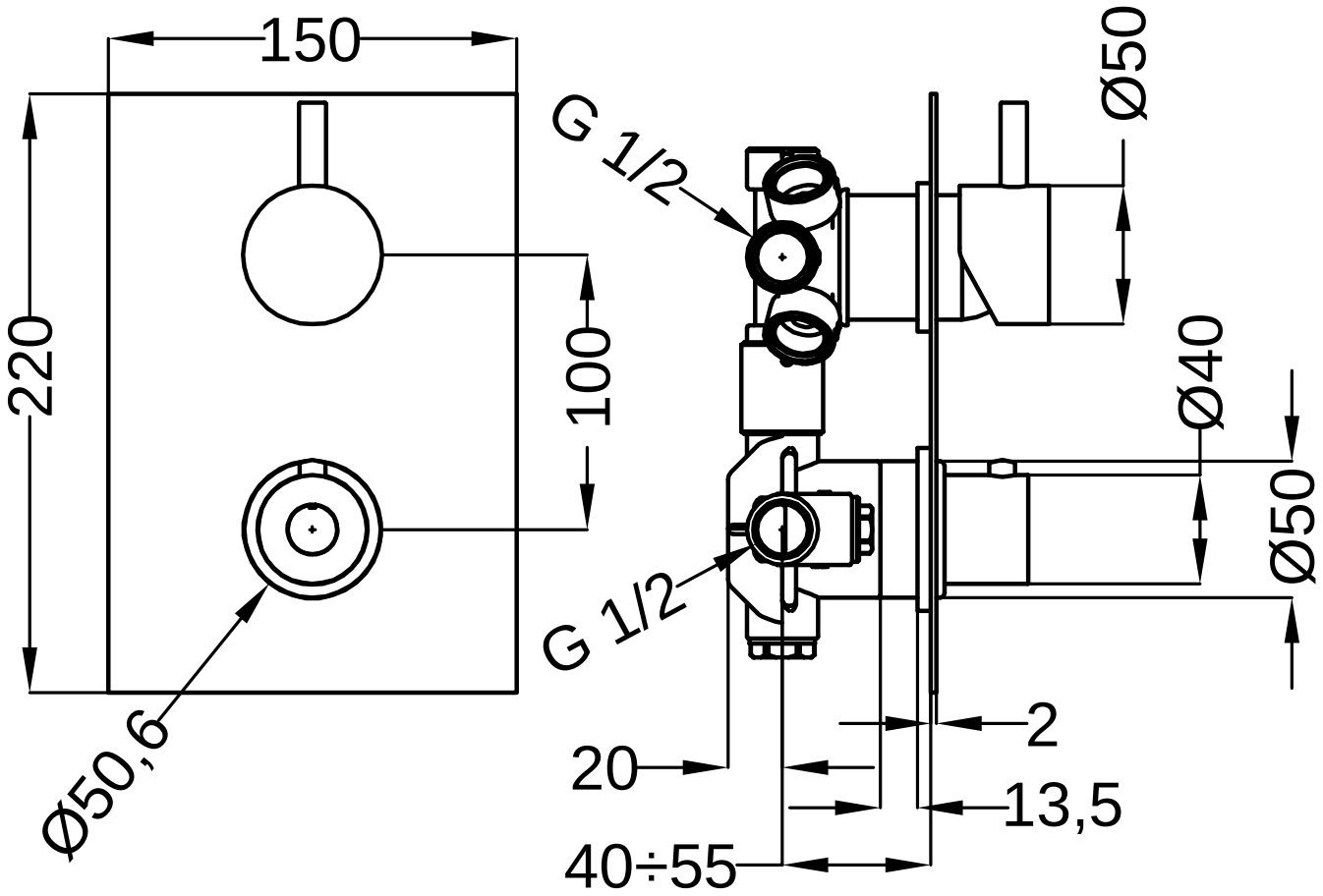
150
220
100
Ø50,6
G 1/2
G 1/2
Ø50
Ø40
Ø50
20
40÷55
2
13,5