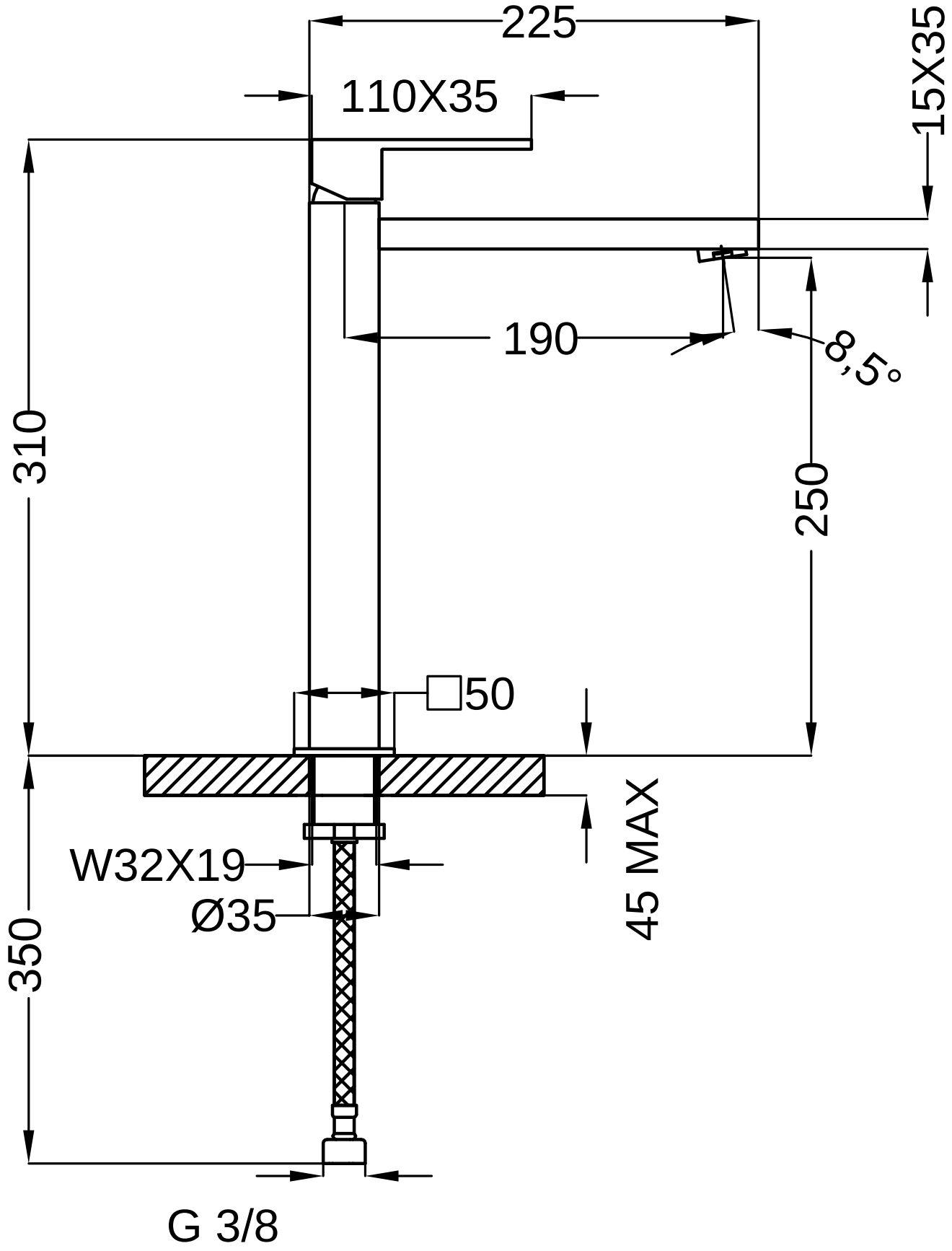
225
110X35
15X35
190
8,5°
310
250
□50
45 MAX
W32X19
Ø35
350
G 3/8