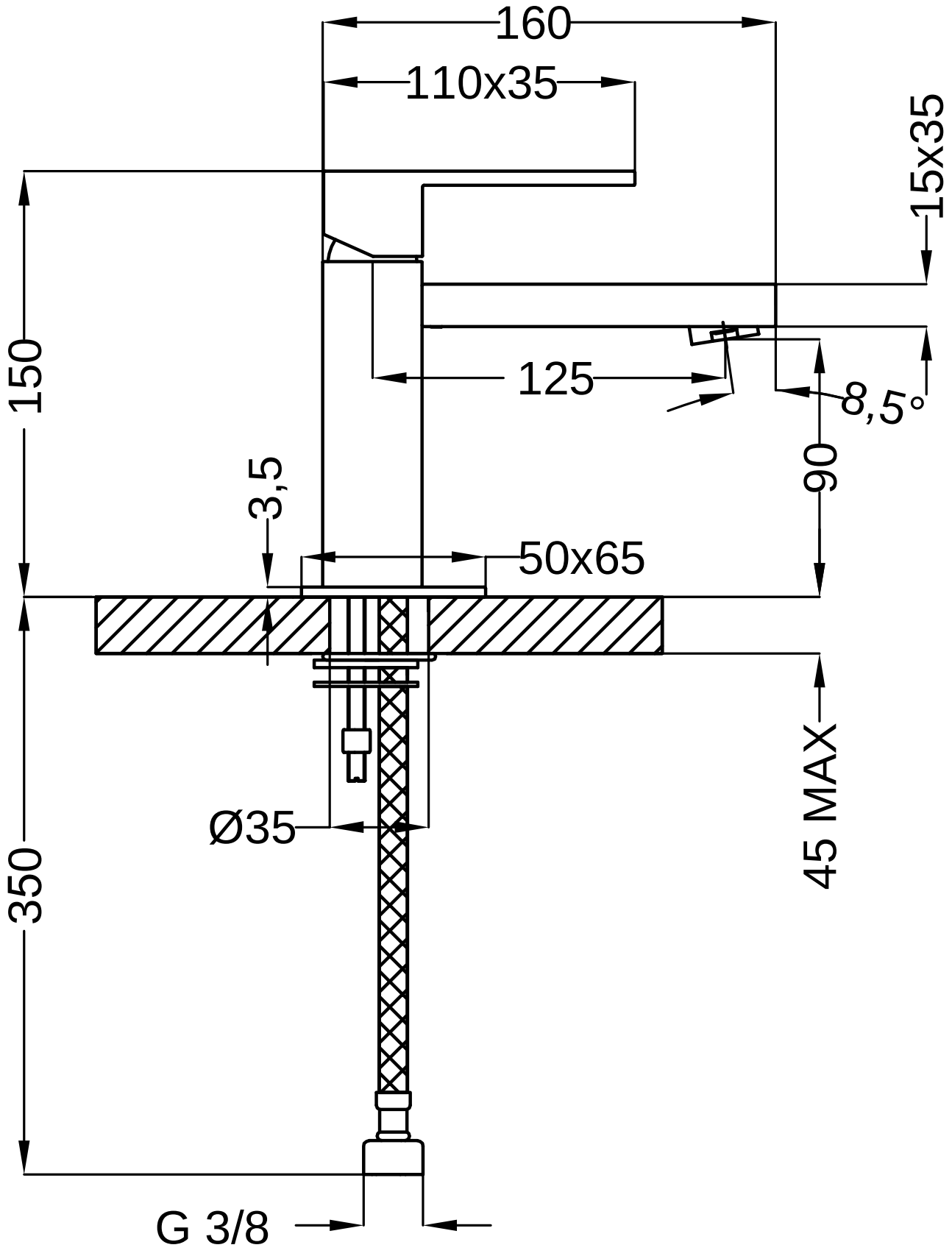
160
110x35
15x35
150
125
8,5°
90
3,5
50x65
45 MAX
Ø35
350
G 3/8