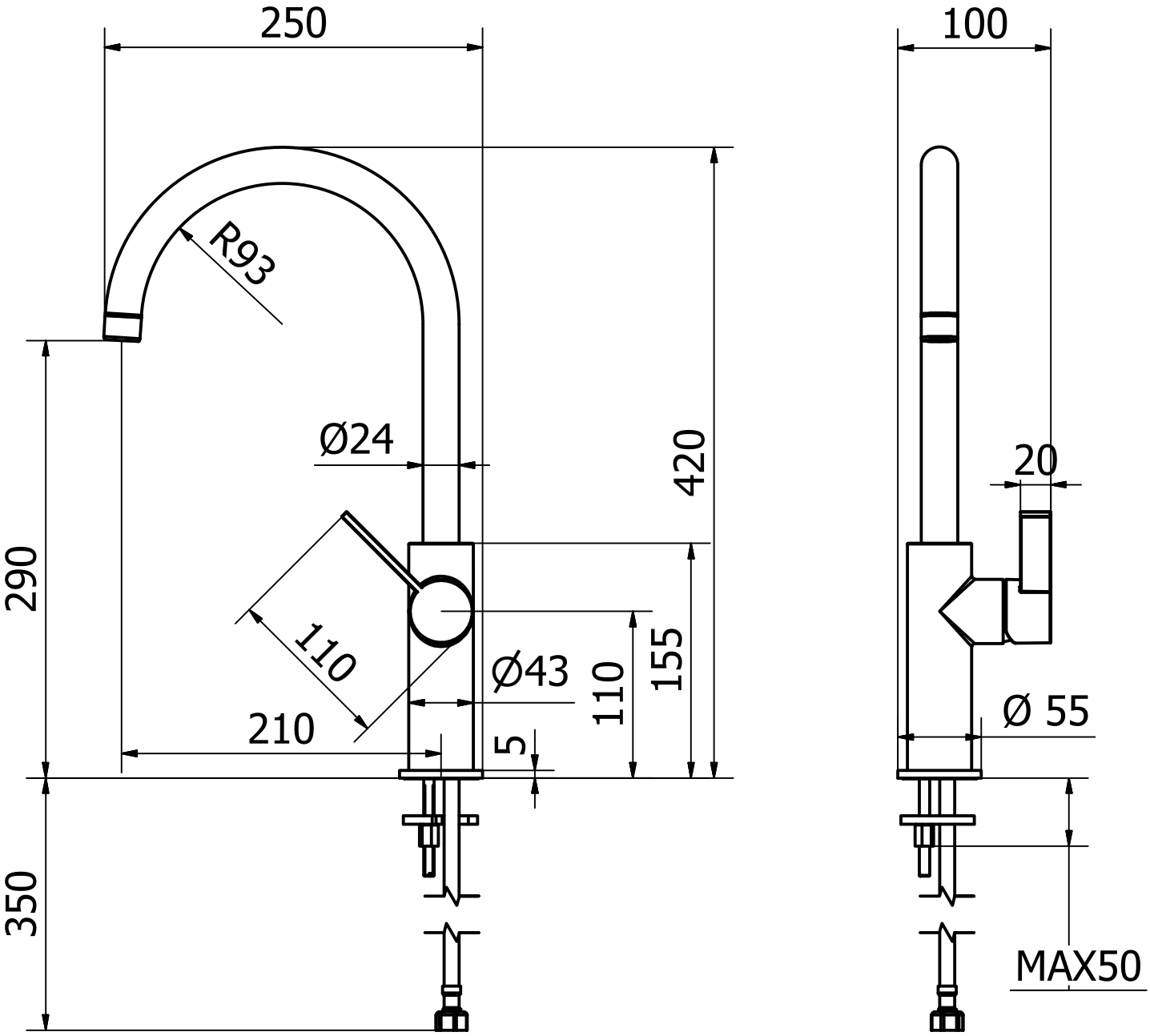
250
100
R93
Ø24
420
20
290
110
Ø43
110
155
Ø 55
210
5
350
MAX50