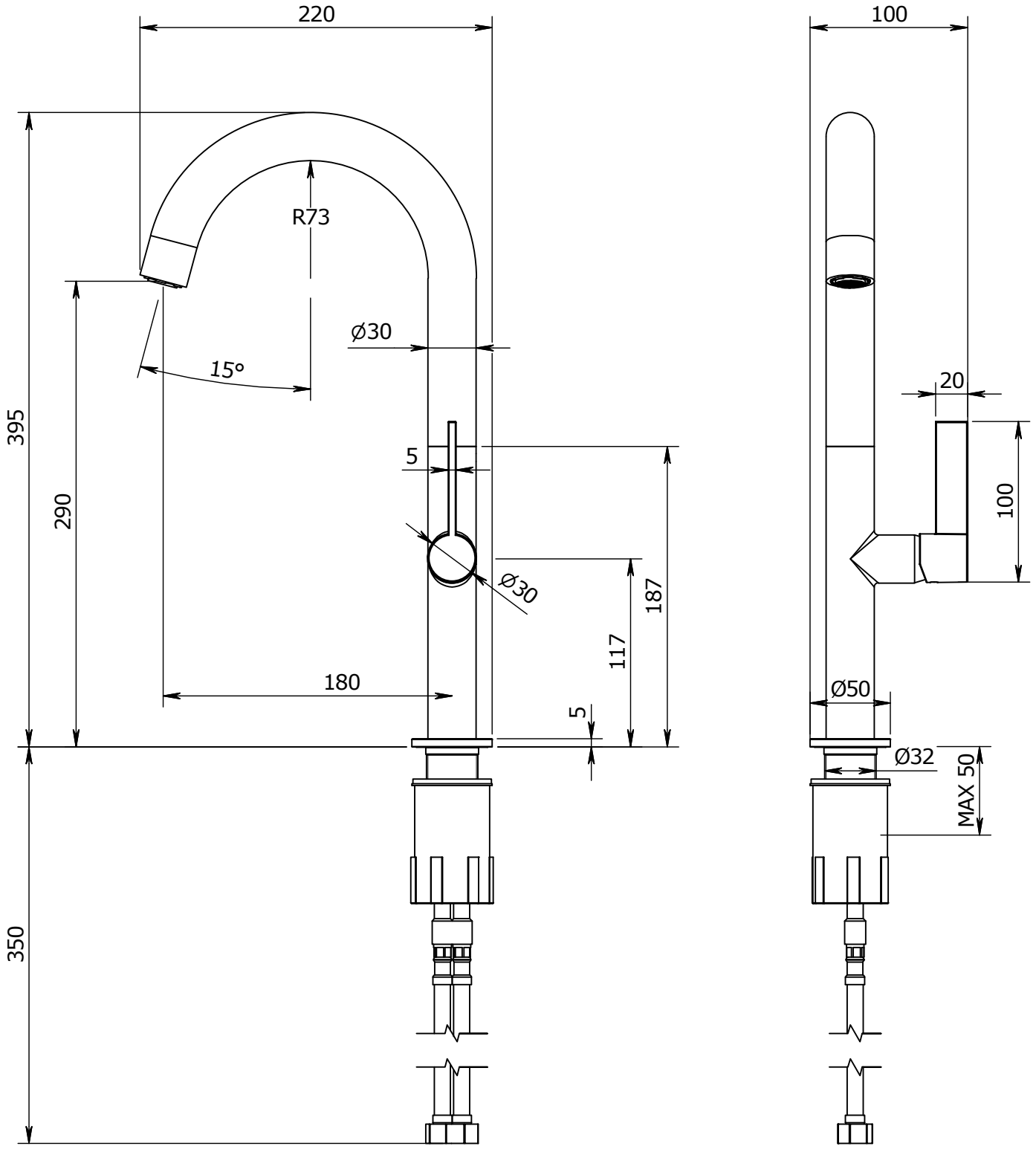
220
100
R73
Ø30
15°
395
290
5
Ø30
187
117
180
5
20
100
Ø50
Ø32
MAX 50
350