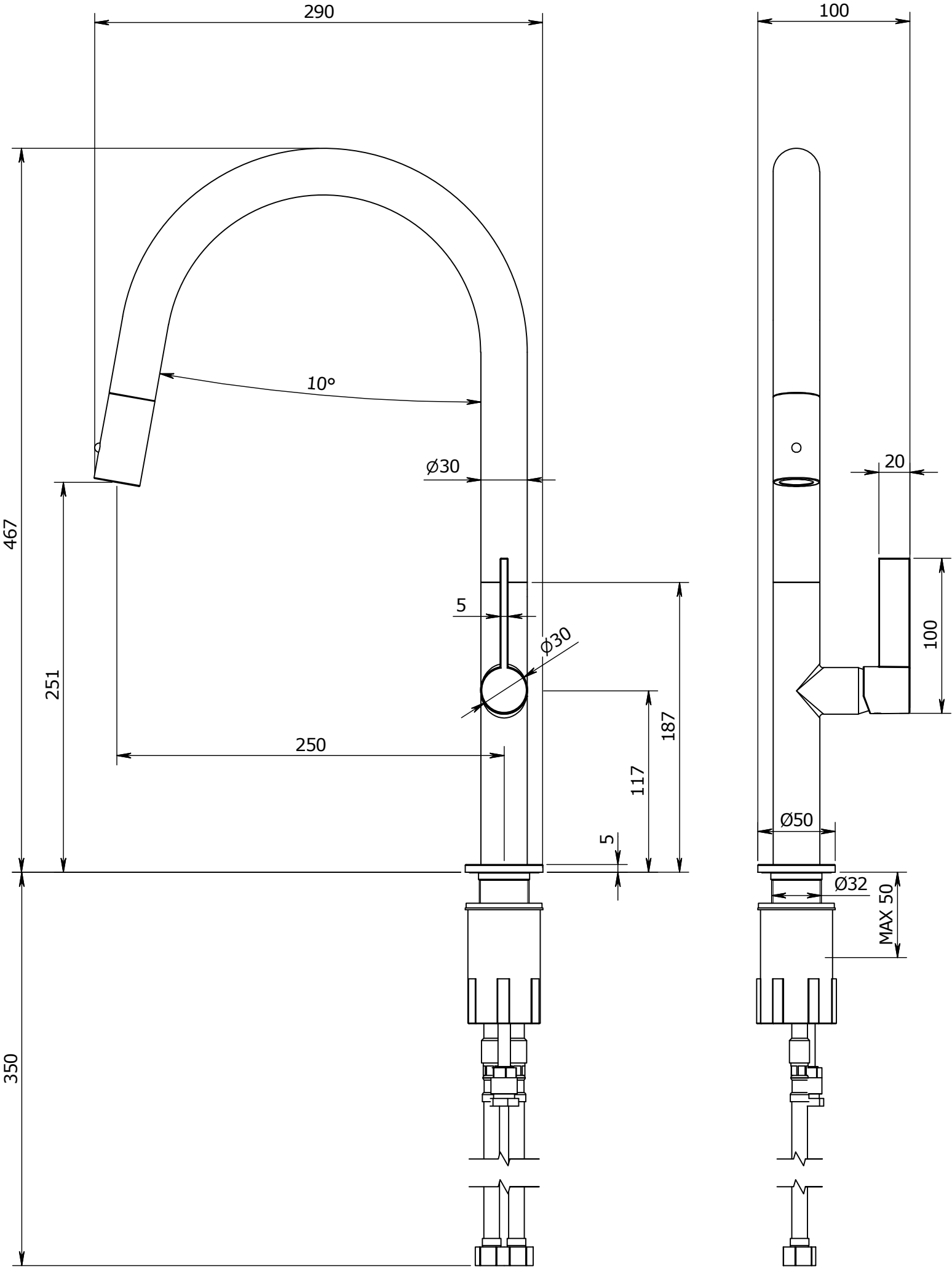
290
100
10°
Ø30
20
467
5
Ø30
100
251
187
250
117
Ø50
5
Ø32
MAX 50
350